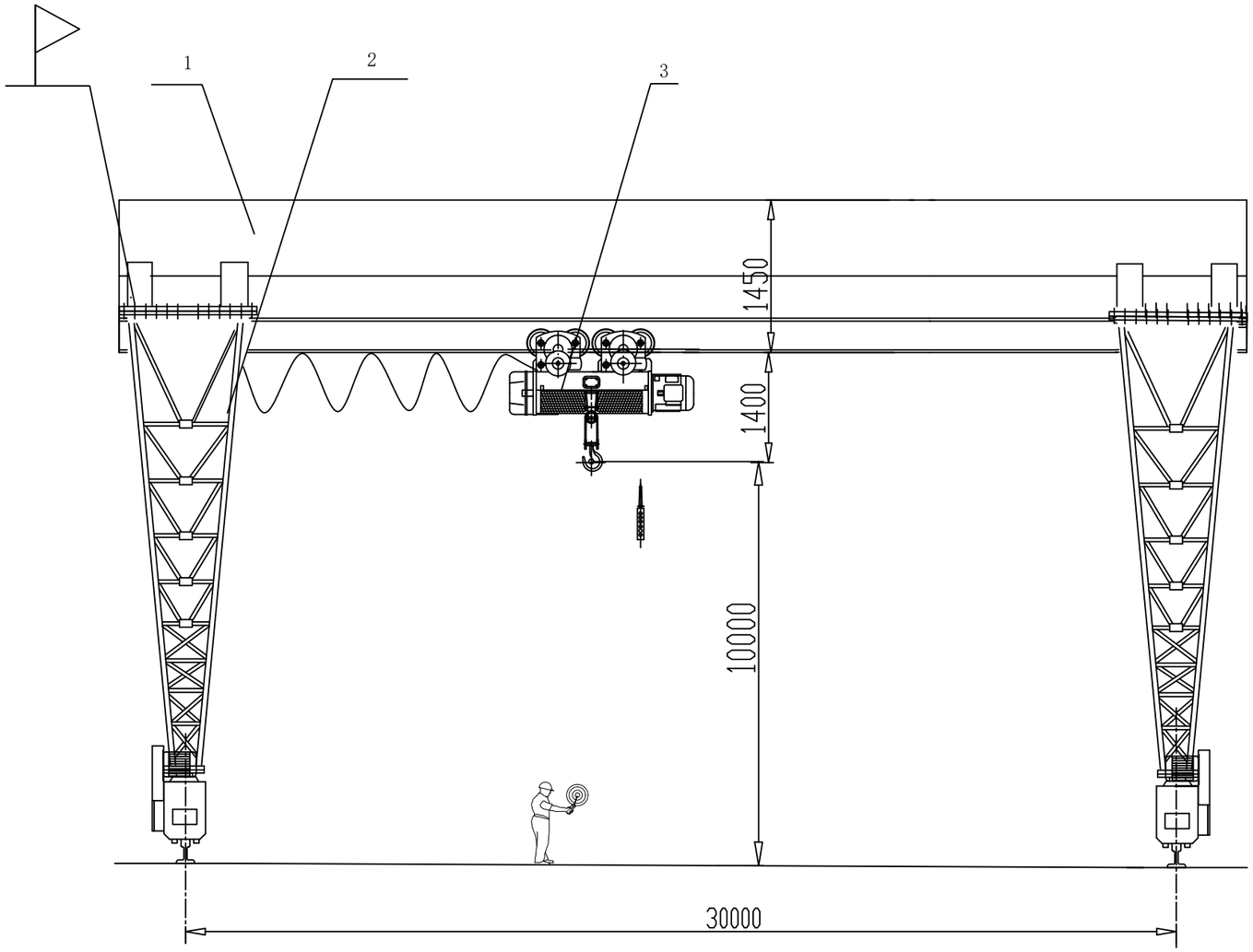

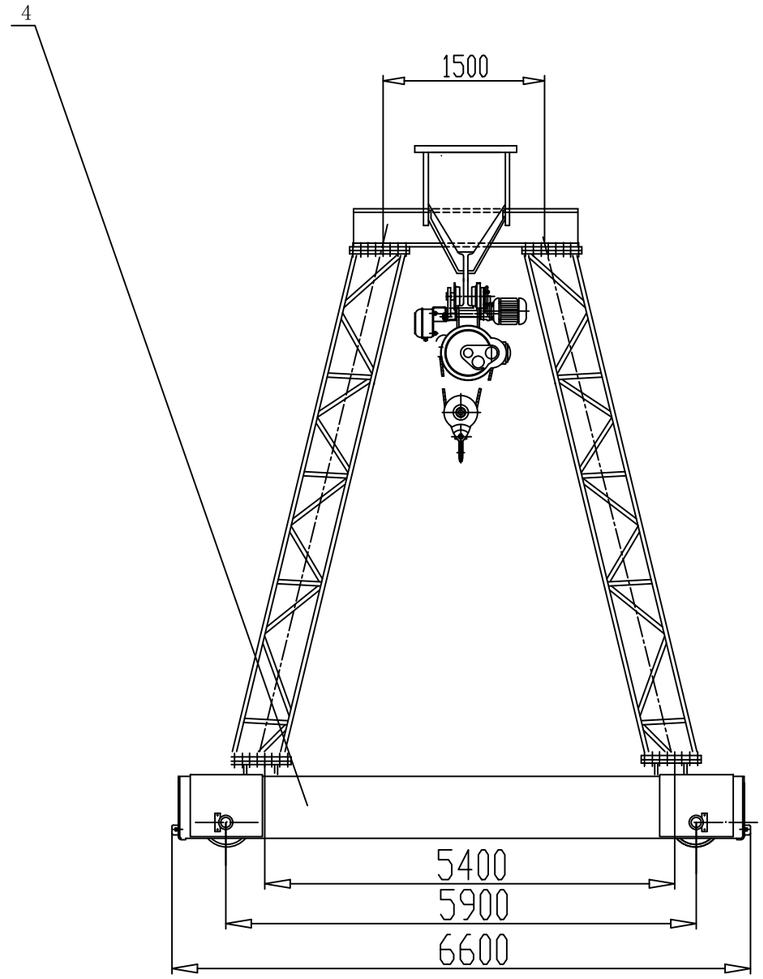

Technical specifications

Capacity (t)		Gn=10	Span(m)	S=30	Working class	A3
Lift height (m)		H=10	Cantilever (m)	/	Control model	Ground control
Hoist	Model		CD 10		Work type	FC=25%
	Travel speed (m/min)		20		Travel power: 0.8 kw	
	Lift speed (m/min)		7		Lift power: 13kw	
Travel	Motor	Model	YSE100L-4	Wire rope	Wire(mm)	ø15
		Power(kW)	2.2X2		Structure	6x37-15-185
	Travel speed (m/min)		20	Wheel dia.(mm)		ø400
Rail model			P30	Power	Phase	3
					Voltage (V)	380
					Frequency Hz	50

序号	代号	名称	材料	件数	每件	共计	备注
4		Ground beam	部件	2			
3		Electric hoist	部件	1			
2		Legs	部件	4			
1		Main beam	部件	1			

质量 (kg)

标记	处数	分区	更改文件号	签名	日期
设计			复制校对		
审查			室主任		
会签			总设计师		
标准化			批准		
工艺			日期		

第 张 共 张 阶段标记 B

质量 (kg) 比例 日期

HENAN DEJUN

Gantry crane A3
Q=10t S=30m H=9m

General drawing

图库签字

日期